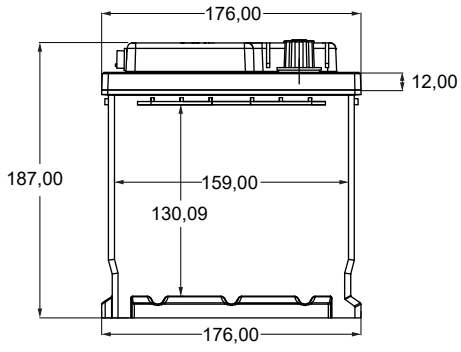
176,00
12,00
187,00
159,00
130,09
176,00

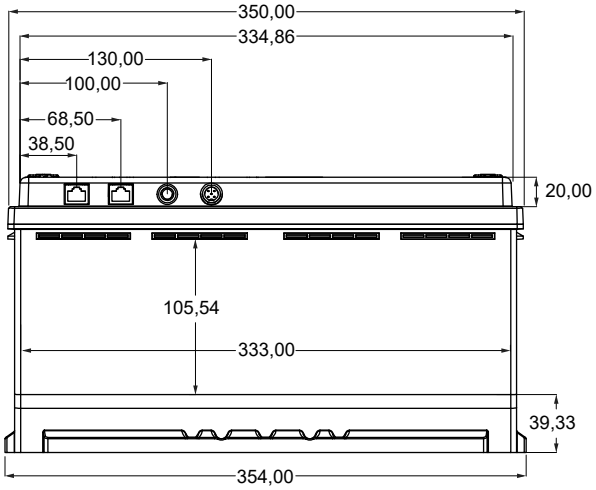
350,00
334,86
130,00
100,00
68,50
38,50
20,00
105,54
333,00
39,33
354,00

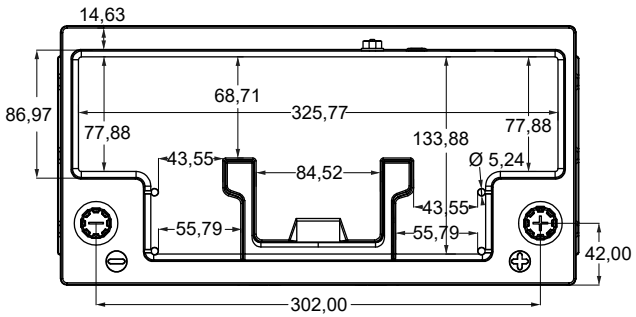
14,63
86,97
68,71
325,77
77,88
77,88
133,88
43,55
84,52
Ø 5,24
43,55
55,79
55,79
42,00
302,00